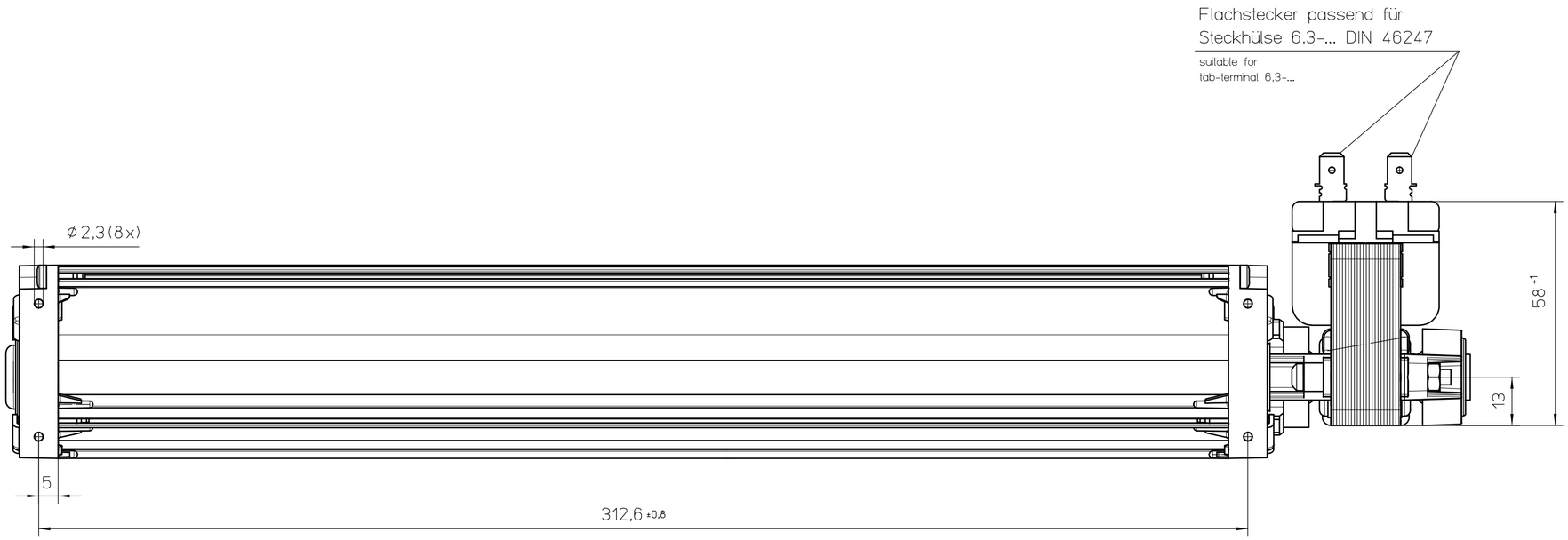


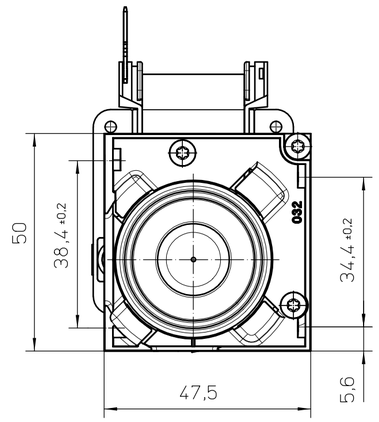


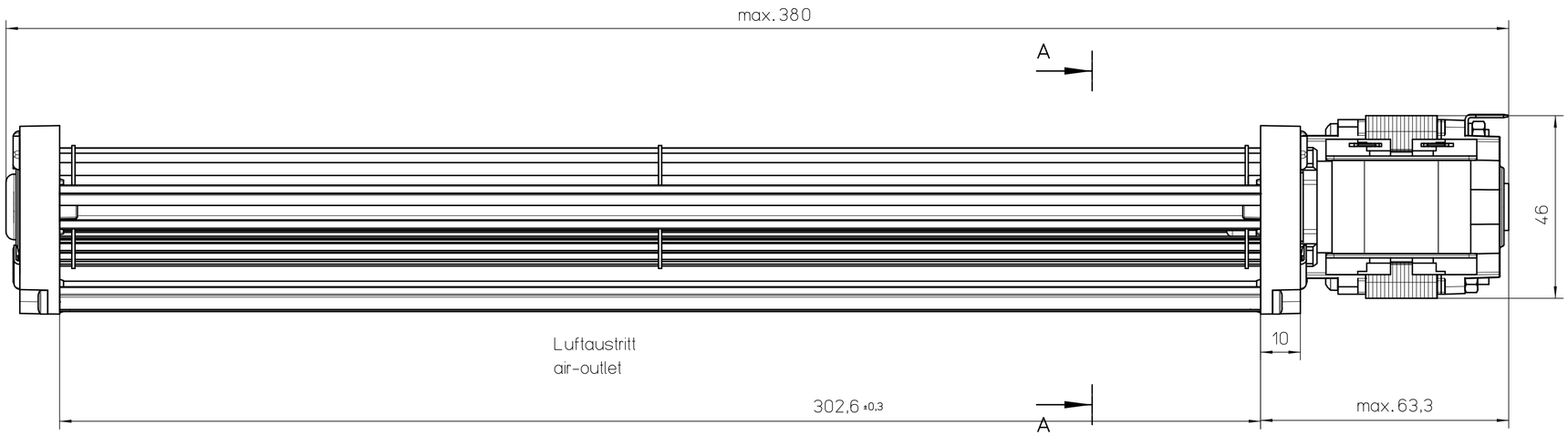


(Darstellung nur Lüftergehäuse)
(only fan housing displayed)

A-A

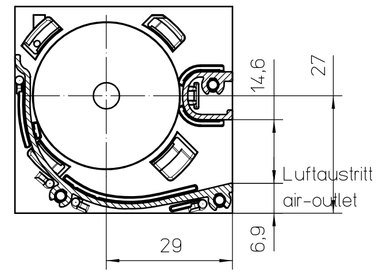


| | |
|---|---|
| **Wichtiger Hinweis:** | Dieser Ventilator ist nur nach Einbau verwendungsfähig und darf nicht vor Einbau in Betrieb genommen werden. Der Einbau hat durch geschultes und eingewiesenes Fachpersonal zu erfolgen. |
| **important information:** | This fan may only be used after installation and may not be put into operation before being properly installed. Installation has to be effected by trained, briefed & qualified staff. |
| **Sicherheitshinweis:** | Nicht in die Öffnungen greifen: VERLETZUNGSGEFAHR! Vorsicht, metallische Teile können stromführend sein: Evtl. Stromzufuhr unterbrechen! |
| **security advice:** | Do not reach into openings/apertures: RISK OF BODILY HARM! Beware of metal parts - they can be live! If necessary, interrupt or sever unit from current supply |

| | | | |
|---|---|---|---|
| 00 | ca | 2 | 220-240V 50/60Hz 10W |
| End-Nr. End-No. | Typ type | Ausgabe edition | elektrische Daten rating |

Ausgabe 2: Vorderansicht geändert

| Zust. | Änderung | Datum | Name |
|---|---|---|---|
| 2 | 500000006533 | 23.01.07 | yu |
| 1 | 500000006267 | 20.12.06 | yu |

Fertigzustand | Zul. Abw. ISO 2768-mK | Oberfläche | Maßstab 1:1 | Geom.-Schl.:

Werkstoff

| | Datum | Name |
|---|---|---|
| Bearb. | 20.12.06 | yuyi |
| Gepr. | 16.01.07 | sommerek |
| Norm | 16.01.07 | sommerek |

ebm-papst Landshut GmbH

ebmpapst

Urspr. QL3

Einbauanleitung / mounting instruction

Querstromlüfter / cross-flow fan

QL3/3000A2-2118LH-455 ...

Zeichnungsnummer 55443 12000 | Z10 | Blatt 1 / 1

Ers.f.: | Ers.d.: | DIN_A2

Alle Rechte vorbehalten. Weitergabe sowie Vervielfältigung dieser Unterlage, Verwertung und Mitteilung ihres Inhalts nicht gestattet, soweit nicht schriftlich zugestanden. ebmpapst Landshut GmbH